RSスプロケット RS10B

BS/DIN用

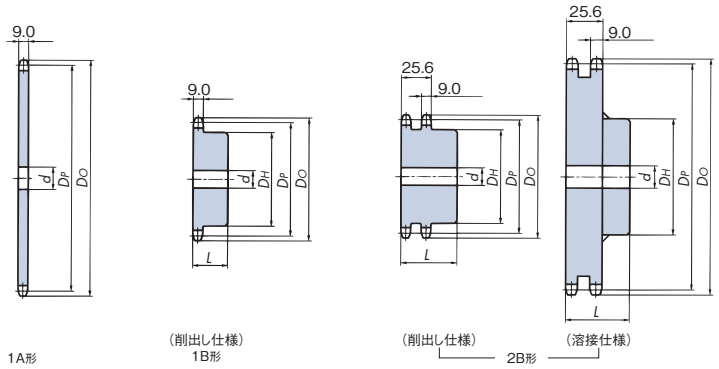

歯数	注4 外径 D_O	ピッチ円直径 D_P	1A形 下穴 d	1A形 概略質量 kg	1A形 構造材質	1B形 軸穴径d 下穴	1B形 軸穴径d 最大	1B形 ハブ 径D_H	1B形 ハブ 長L	1B形 概略質量 kg	1B形 構造材質	2B形 軸穴径d 下穴	2B形 軸穴径d 最大	2B形 ハブ 径D_H	2B形 ハブ 長L	2B形 概略質量 kg	2B形 構造材質	歯数
9	52	46.42			削出し仕様 構造用炭素鋼	9.53	19.22	34	25	0.20	※						削出し仕様 機械構造用炭素鋼	**9**
10	57	51.37				9.53	25	40	25	0.27	※							**10**
11	62	56.35				12.7	30	45	25	0.33	※							**11**
12	67	61.34	18	0.18		12.7	32	50	25	0.41	※	12.7	24	42	35	0.6		**12**
13	72	66.33	18	0.22		12.7	32	51	25	0.46	※ 注)5	12.7	28.5	47	35	0.7		**13**
14	77	71.34	18	0.24		12.7	35	52	25	0.52	削出し仕様 機械構造用炭素鋼	12.7	32	52	35	0.9		**14**
15	82	76.35	18	0.27		12.7	40	57	25	0.62		12.7	35	57	35	1.0		**15**
16	87	81.37	18	0.31		12.7	45.5	62	25	0.72		12.7	40	62	35	1.3		**16**
17	92	86.39	18	0.35		12.7	47.5	67	25	0.83		12.7	47.5	67	35	1.5		**17**
18	97	91.42	18	0.40		12.7	47.5	72	28	1.0		12.7	47.5	72	35	1.7		**18**
19	103	96.45	18	0.44		12.7	47.5	73	28	1.1		15.88	52	79	35	2.0		**19**
20	108	101.48	18	0.49		12.7	47.5	73	28	1.2		15.88	55	82	40	2.2		**20**
21	113	106.51	18	0.54		15.88	47.5	73	28	1.2		15.88	60	89	40	2.5		**21**
22	118	111.55	18	0.60		15.88	47.5	73	28	1.3		15.88	63	92	40	2.9		**22**
23	123	116.59	18	0.66		15.88	47.5	73	28	1.3		15.88	67	99	40	3.3		**23**
24	128	121.62	18	0.71		15.88	47.5	73	28	1.4		15.88	70	102	40	3.6		**24**
25	133	126.66	18	0.78		15.88	47.5	73	28	1.5		15.88	75	109	40	4.0		**25**
26	138	131.70	18	0.84		18	48	73	28	1.5		18	63	93	40	3.7		**26**
27	143	136.74	18	0.91		18	48	73	28	1.5		18	63	93	40	3.9		**27**
28	148	141.79	18	0.98		18	48	73	28	1.6		18	63	93	40	4.1		**28**
30	158	151.87	18	1.1		18	48	73	28	1.8		18	63	93	40	4.6		**30**
32	168	161.96	18	1.3		18	48	73	28	1.9		18	63	93	50	5.1		**32**
34	178	172.05	18	1.4		18	48	73	28	2.1		18	63	93	50	5.6		**34**
35	183	177.10	18	1.5		18	48	73	28	2.2		18	63	93	50	5.9		**35**
36	188	182.15	23	1.6		23	55	83	35	2.7		18	63	93	50	6.2		**36**
38	198	192.24	23	1.8		23	55	83	35	2.9		18	63	93	50	6.8	溶接仕様 注)6	**38**
40	208	202.33	23	2.0		23	55	83	35	3.1		23	66	98	50	7.8		**40**
42	218	212.43	23	2.2		23	55	83	35	3.3		23	66	98	50	8.5		**42**
45	234	227.58	23	2.5		23	55	83	35	3.6		23	66	98	50	9.5		**45**
48	249	242.73	23	2.9		23	55	83	35	4.0		23	66	98	50	10.7		**48**
50	259	252.82	23	3.1		23	55	83	35	4.3		23	66	98	50	11.5		**50**
54	279	273.03	23	3.6		23	55	83	35	4.8		23	66	98	50	13.5		**54**
60	309	303.33	23	4.6		23	55	83	35	5.6		23	66	98	50	16.3		**60**

注）
1. 最大軸穴径は一般的な場合を表わしています。軸穴径、キー面圧については、一般機械設計により決定してください。
2. 上表の着色部分の品種は、標準仕様で歯先硬化を施しています。
3. 歯先硬化を標準で行なっていない品種も、ご指示いただければ対応可能です。
4. 上表の外径は1B形の寸法です。それ以外は一部違う場合があります。
5. 上表※印はハブ外周部に溝があります。溝の外径は9T:27、10T:32、11T:37、12T:42、13T:47です。
6. 溶接仕様：機械構造用炭素鋼（歯形部、ハブ部）
7. 受注生産品です。

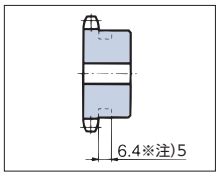

形番表示例

RS10B -1 B 36T

サイズ　列数　ハブ形式　歯数

歯先硬化仕様 形番表示例

RS10B -1 B 9T Q

サイズ　列数　ハブ形式　歯数　歯先硬化仕様