Power Cylinder

パワーシリンダ 機種一覧表

		Uシリーズ													Tシリーズ									ウォームシリーズ					Gシリーズ				Fシリーズ							ミニシリーズ			エコシリーズ							
									マルチ仕様											マルチ仕様																						サーボタイプ					CDS注)3タイプ			
									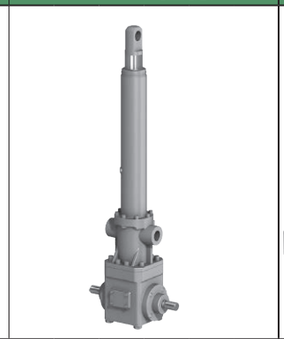						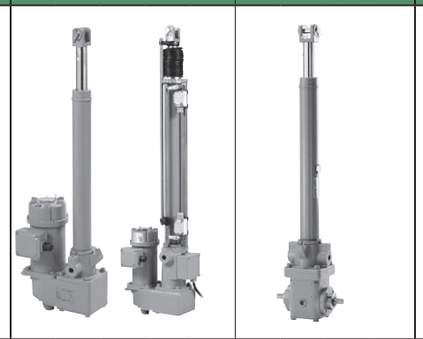										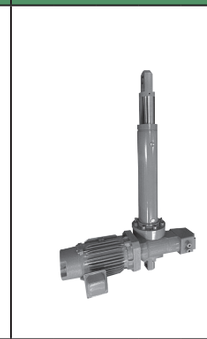																			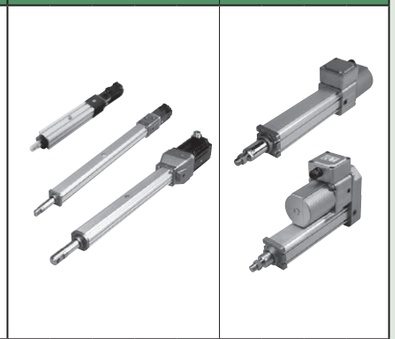										
注)1 推力	N {kgf}	58.8kN～490kN {6000～50000kgf}							注)2 58.8kN～313kN {6000～32000kgf}						2.45kN～39.2kN {250～4000kgf}					注)2 4.9kN～39.2kN {500～4000kgf}					注)2 49kN～490kN {5000～50000kgf}					700N～3.00kN {71.4～306kgf}				100N～6.00kN {10.2～612kgf}							98.0N～329N {10～40kgf}			注)2 150N～15000N {15.3～1530kgf}					250N～1000N {25.5～103kgf}			
	kgf	6000	8000	12000	16000	22000	32000	50000	6000	8000	12000	16000	22000	32000	250	500	1000	2000	4000	500	1000	2000	4000	5000	10000	20000	30000	50000	70	100	150	300	10.2	20.4	40.8	102	204	306	612	10	20	40	15.3	30.6	153	306	1530	25.5	51.0	51.0	102
速度 (mm/s) 50/60Hz	微速	6.5/7.8	10/12	－	－	－	－	－	入力回転速度によりシリンダ速度が異なります。詳細は製品ページをご参照ください。						12.5/15	12.5/15	12.5/15	12.5/15	9/11	入力回転速度によりシリンダ速度が異なります。詳細は製品ページをご参照ください。					12/14.4	10/12	12/14.4	12/14.4	12/14.4																									
	低速	18/22	20/24	10/12	14.5/17.5	14.5/17.5	10/12	8/10							25/30	25/30	25/30	25/30	25/30					使用条件により製作しますご相談ください。					25/30	25/30	25/30	25/30			15			9	8			9/11									
	中速	26/31	30/36	18/22	20/24	20/24	15/18	12/14							50/60	50/60	50/60	50/60	35/42										75/90	75/90	75/90	50/60		24			18				17/21							90/100		90/90
	高速	42/50	43/52	30/36	30/36	29/35	20/24	16/19							100/120	100/120	100/120	75/90	60/72										100/120 200/240	100/120 200/240	100/120	67/80	54			30				34/42			～300			~333	160/190		160/170	
ストローク (mm)	2000	－	－	○	○	○	▲	▲	－	－	－	○	○	▲	－	－	－	－	－	－	－	－	－	－	－	▲	▲	▲	－	－	－	－																			
	1500	○	○	○	○	○	▲	▲	－	○	○	○	○	▲	－	－	－	－	○	－	－	－	▲	－	▲	▲	▲	▲	－	－	－	－																			
	1200	－	－	－	－	－	－	－	－	－	－	－	－	－	－	－	－	○	○	－	－	▲	○	－	▲	▲	▲	▲	○	○	○	○																			
	1000	○	○	○	○	○	▲	▲	○	○	○	○	○	▲	－	－	○	○	○	－	▲	▲	○	▲	▲	▲	▲	▲	○	○	○	○													○					
	800	－	－	－	－	－	－	－	－	－	－	－	－	－	－	○	○	○	○	○	○	○	○	▲	▲	▲	▲	▲	○	○	○	○													○					
	600	－	－	－	－	－	－	－	－	－	－	－	－	－	○	○	○	○	○	○	○	○	○	▲	▲	▲	▲	▲	○	○	○	○				－	－	－	○						○	○	○	○	○	○	○
	500	○	○	○	○	○	▲	▲	○	○	○	○	○	▲	○	○	○	○	○	○	○	○	○	▲	▲	▲	▲	▲	○	○	○	○				－	－	－	○						○	○	○	○	○	○	○
	400	－	－	－	－	－	－	－	－	－	－	－	－	－	○	○	○	○	○	○	○	○	○	▲	－	－	－	－	○	○	○	○				－	－	－	○						○	○	○	○	○	○	○
	300	－	－	－	－	－	－	－	－	－	－	－	－	－	○	○	○	○	○	○	○	○	○	▲	－	－	－	－	○	○	○	○	○	○	○	○	○	○	○	○	○	○	○	○	○	○	○	○	○	○
	200	－	－	－	－	－	－	－	－	－	－	－	－	－	○	○	○	○	○	○	○	○	○	▲	－	－	－	－	○	○	○	○	○	○	○	○	○	○	○	○	○	○	○	○	○	○	○	○	○	○
	100	－	－	－	－	－	－	－	－	－	－	－	－	－	－	－	－	－	－	－	－	－	－	－	－	－	－	－	○	○	○	○	○	○	○	○	○	○	○	○	○	○	○	○	○	－	○	○	○	○
	50	－	－	－	－	－	－	－	－	－	－	－	－	－	－	－	－	－	－	－	－	－	－	－	－	－	－	－	－	－	－	－	○	○	○	○	○	○	－				－	－	－	－	－	－	－	－	－

注) 1. 推力とはパワーシリンダが押引できる力を意味します。
2. マルチ仕様・ウォームシリーズ・エコシリーズ サーボタイプは許容推力となります。
3. CDS…Current Detective System の略。過電流を検知しモータを停止させます。

○……標準品
▲……受注品
－……使用条件により製作します。ご相談ください。

つばきパワーシリンダはシリーズ毎に豊富なオプションをそろえています。
用途にあった最適な機種・オプションをお選びください。