2010年4月29日
減速機商品課

EW vs EWJ 主要寸法比較 （サイズ63 据付勝手V）

		EW63V	EWJ63V
①	芯間寸法	63.5	63
②	入力軸径	Φ25h7	Φ25h7
③	入力軸段付部からの長さ	50	50
④	入力軸キー、キー溝寸法	8X7 長さ40	8X7 長さ40
⑤	ケース端面から入力軸端までの寸法	52	52
⑥	出力軸中心から入力軸端までの寸法	142	142
⑦	入力軸芯高さ	80	95
⑧	出力軸径	φ30h7	φ30h7
⑨	出力軸段付部からの長さ	60	60
⑩	出力軸キー溝寸法	8X7 長さ50	8X7 長さ50
⑪	据付面から出力軸端高さ	204	219
⑫	ケース幅 A	214	239
⑬	据付ピッチ A 出力軸芯と左右のヒ	147＆103	101＆64
⑭	ケース幅 B	174	176
⑮	据付ピッチ B	144	144
⑯	取付穴	φ14	φ11
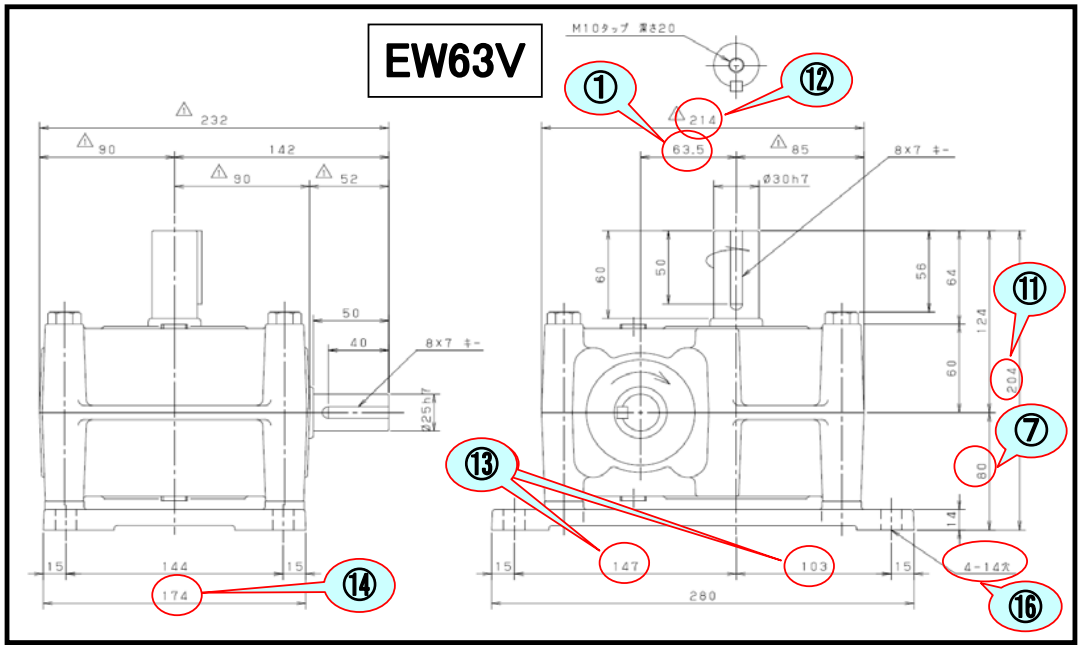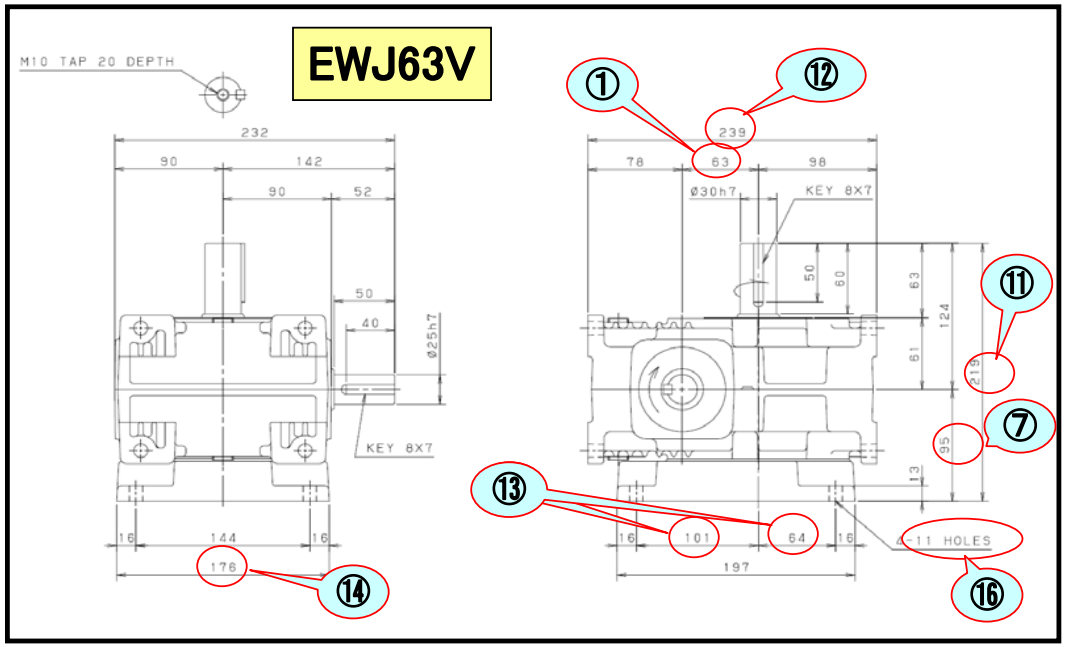
EW63VとEWJ63Vの
・入力軸径
・出力軸径
は同一です。